CERRADURA ELECTRICA
ELECTRIC RIM LOCK

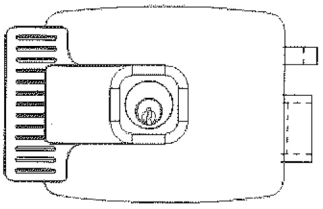

1902

Electrical data	
Voltaje /Voltage	12V AC
Consumo / Current consumption	2 Amp
Tolerancia / Tolerance	± 15%

Technical data	
Entrada regulable / adjustable backset	50 mm – 80 mm
Mano / DIN	Izquierda o derecha / Left or right

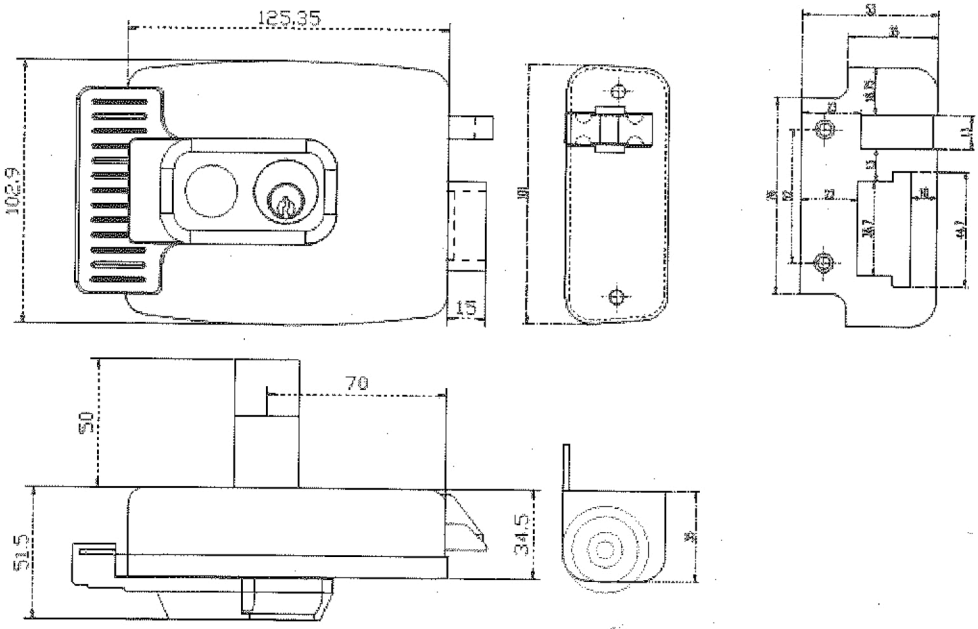

Nadal Badal, S. A. – C/Electricitat, 12 – Pol. Ind. Santa Rita - 08755 Castellbisbal (Barcelona) Spain
Tel.: + 34 93 772 0103 Fax: + 34 93 772 1363 www.jis.es export@jis.es