Gamme ÉCO-CHAL : le chauffage éco-responsable de

Confort Domo

EQUATAIR

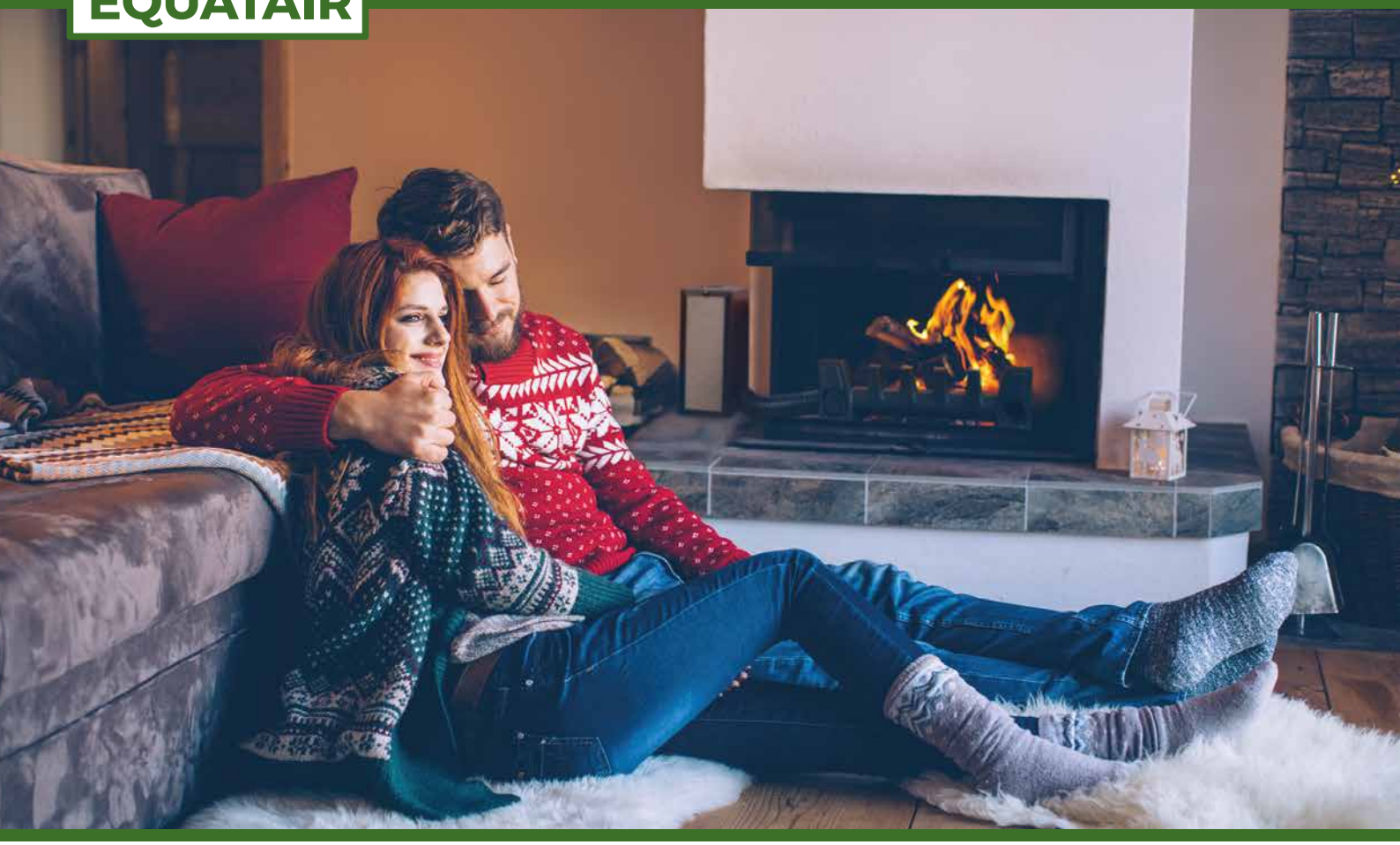

Faites de votre cheminée à foyer ouvert un vrai chauffage ! Récupérez jusqu'à 7 KW de chaleur !

Quoi de plus agréable que de profiter pleinement de la chaleur de sa cheminée.
L'Equatair de Confort Domo® vous apporte LA solution !!!
Il récupère la chaleur du feu de bûches, et la diffuse dans la pièce à vivre par simple ventilation. A chaque flambée, il vous procure chaleur, convivialité et véritable économie d'énergie.

Venez découvrir toute notre gamme de produits pour le confort de votre maison sur :
www.confort-domo.com

ÉCO RESPONSABLE

CONCEPT

Grâce à l'Equatair de Confort Domo®, gardez le plaisir de votre cheminée ouverte et profitez pleinement de ses calories en faisant d'importantes économies de chauffage.

Principe : un vent de chaleur éco-responsable !
Le ventilateur aspire l'air de la pièce et l'envoie dans le corps de chauffe en fonte placé au coeur des braises. L'air aspiré emmagasine un maximum de chaleur et se diffuse ensuite uniformément dans la pièce à vivre.

AVANTAGES

Efficace : avec sa puissance calorifique de 7 000 Watts, l'Equatair de Confort Domo® peut chauffer jusqu'à 230 m3. Pas de risque de brûlures car l'Equatair diffuse de l'air sec (principe du sèche-cheveux). Vous obtiendrez rapidement une température très agréable dans votre pièce à vivre.

Pour votre résidence secondaire, l'Equatair de Confort Domo® éliminera efficacement, dès sa mise en température, l'humidité accumulée, rendant la flambée du premier soir particulièrement appréciable.

Economique : la consommation électrique du ventilateur est négligeable (35 Watts). La restitution de chaleur mesurée en laboratoire avec le Support Pare-Bûches (Kit Déco) en fonte est de 7000 Watts, **soit 7 radiateurs de 1000 Watts !**

Confortable : soufflé par une seule bouche, l'air chaud se répartit harmonieusement dans toute la pièce à vivre, du bas de la cheminée vers le plafond. La température est ainsi homogène dans toute la pièce et donc très agréable.
Nb : il n'est pas nécessaire d'entretenir de grandes flammes pour optimiser le rendement de chauffe, de bonnes braises suffisent.

Robuste : le corps de chauffe et le Support Pare-Bûches (Kit Déco) sont en fonte (fonte GL). La gaine souple en acier électrozingué est maintenue à la température de la pièce par le passage de l'air venant du ventilateur.

Modulable : le corps de chauffe est réversible. Il se pose indifféremment avec l'entrée d'air à droite ou à gauche (idem pour la sortie du Support Pare-Bûches). Le petit coude permet de contourner le jambage de la cheminée. Il se place alors entre la gaine souple et le corps de chauffe.
Nb : ces deux accessoires sont livrés avec l'appareil.
Le Support Pare-Bûches (Kit Déco) est livré séparément.

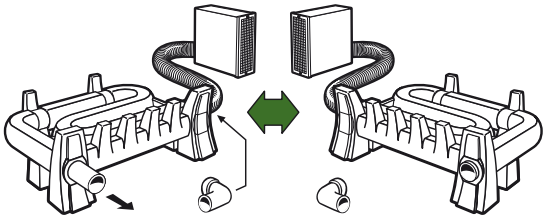

INSTALLATION

Astuce : vous souhaitez dissimuler la gaine souple ? Plusieurs possibilités s'offrent à vous (voir schémas ci-dessous).
Dans tous ces cas de figure, la gaine souple peut être remplacée par du tube en acier de diamètre 48,3 mm.
Il s'agit d'un tube de dimension standard en chauffage.
Nb : autre appellation : 40-49.

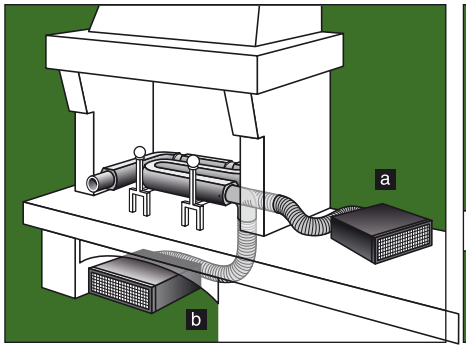

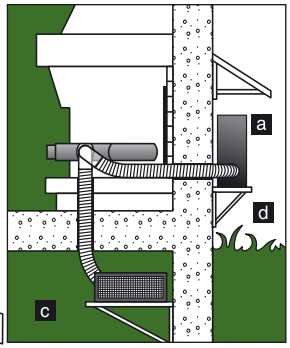

TECHNIQUE

Equatair Classic + Support Pare-bûches

Caractéristiques : 230-240 V / 35 Watts
Dimensions du boîtier (l×h×p) : 35 x 15 x 35 cm

Equatair Classic :
Comprend 1 boîtier d'aspiration, 1 gaine souple, 1 coude et le corps de chauffe en fonte.
Réf. CD 0130 (fourni avec une gaine de 1 mètre).
Réf. CD 0132 (fourni avec une gaine de 1,25 mètre).

Support Pare-Bûches (Kit Déco) :
Réf. CD 0136
Garantie (pour chaque produit) : 2 ans

CE

Photographie ©Studio Franck Kauff | Icônes designed by Freepick from Flaticon | Direction artistique, impression by Coming Soon Agency Reims ®ConforDomo France 20/02/2017